FULGOR
MILANO

FULGOR MILANO GARANZIA TOTALE 3 anni

FORNI CON FUNZIONE SPECIAL PIZZA

FCPO 6213 P TM X

CREACTIVE uno chef a casa tua

PIZZA FUNCTION 350°C

- Acciaio Inox Anti-impronta
- Sonda Misurazione Temperatura
- Cottura Multi Livello
- Porta Fredda < 50°C
- Cucina Automatica
- Guide Telescopiche 2 Livelli
- Classe di Efficienza Energetica A+
- Sistema Autopulente per PIROLISI
- Smalto Senza Nickel

FORNO MULTIFUNZIONE ELETTRONICO AUTOPULENTE
Sistema operativo CREACTIVE
Classe energetica A+
Estetica: acciaio inox anti-impronta

PRESTAZIONI
Funzione Special Pizza a 350°C
16 funzioni
Cottura automatica con ricettario pre-selezionato e modificabile (peso,tempo cottura e temperatura)
BOOST per il raggiungimento rapido della temperatura prescelta
Autopulente per PIROLISI

CARATTERISTICHE
Cruscotto con comandi touch
Vano cottura con
Smalto Pyro-grey (nickel free)
Illuminazione interna
Capacità interna 65 litri

SICUREZZA
Porta fredda (<50°C) con 4 vetri
Porta forno con blocco automatico di sicurezza durante il ciclo autopulente
Cruscotto comandi con blocco di sicurezza
Ventilazione tangenziale di raffreddamento a 2 velocità
Catalizzatore per i fumi

ACCESSORI DI SERIE
Sonda per la rilevazione della temperatura nei cibi
1 vassoio in vetro
2 guide telescopiche ad estrazione totale
1 griglia tonda in acciaio
1 paletta per pizza
1 accessorio in refrattario
2 griglie metalliche piane
Cavo di collegamento

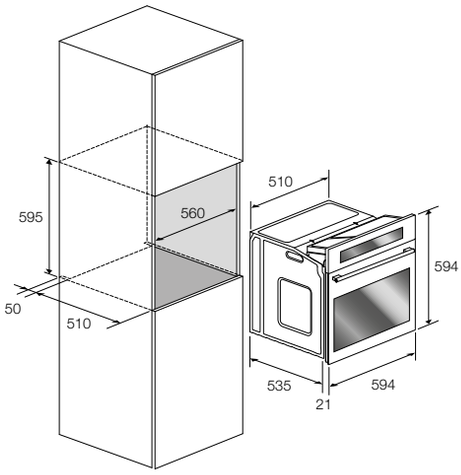

Acciaio inox anti-impronta
FCPO 6213 P TM X
Cod. EAN 8019801017324

FULGOR MILANO
is a trademark of Meneghetti S.p.a. Rosà (VI) - Italy
www.fulgor-milano.com - info@fulgor-milano.com

SERVIZIO ASSISTENZA TECNICA
199 151 195
assistenza@fulgor-milano.com

SERVIZIO CONSUMATORI
800 820012
Numero verde