URBANTECH

CAPPA DA PARETE 90

CODE ID

FUGHD 900 TC MBK

- Autospegnimento
- Classe di Efficienza Energetica
- Illuminazione LED
- Aspirante
- Touch Control
- Timer
- Filtrante
- Installazione a Parete

CAPPA DA PARETE

Estetica nera opaca con vetro fumé
Classe energetica A

PRESTAZIONI

Potenza aspirante fino a 773 m³/h
4 livelli di aspirazione
Autospegnimento
Funzionamento aspirante
con predisposizione filtrante
Potenza sonora da 47 a 72 dBA

CARATTERISTICHE

Comandi Touch Control
Illuminazione LED
Filtri antigrasso interni in alluminio
lavabili in lavastoviglie
Potenza nominale 275W
Uscita aria minima Ø 150 mm
Valvola non ritorno aria (aspirante)

ACCESSORI DI SERIE

Cavo di collegamento

ACCESSORI SU RICHIESTA

FHCF 35: filtri carbone
per versione filtrante

ACCIAIO NERO OPACO
FUGHD 900 TC MBK

URBANTECH

CAPPA DA PARETE 90

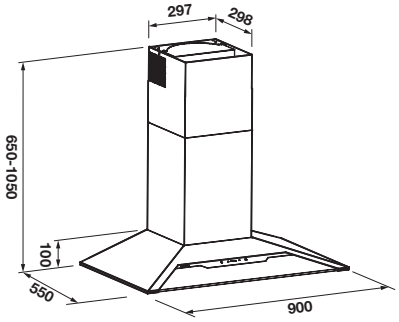

	FUGHD 900 TC MBK
Tipologia	Elettronica
Estetica	Acciaio nero opaco con Vetro fumè centrale
Installazione	A parete
CARATTERISTICHE	
Classe di efficienza energetica	A +
Livelli di aspirazione	4
Autospegnimento	•
Spia saturazione filtri antigrasso	•
Spia saturazione filtri HP	•
Illuminazione	LED
Tipo filtri antigrasso	Alluminio
Filtri antigrasso lavabili in lavastoviglie	•
Ø scarico minimo uscita aria	150 mm
FLAP di non ritorno del flusso d'aria	•
COMANDI	
Programmazione	Comandi Touch
PRESTAZIONI / DATI ELETTRICI	
Potenza aspirazione m^3/h (max)	773
Rumorosità (dBA)	49 - 71
Consumo annuo (kWH)	46
Potenza motore (W)	275
Tensione / Frequenza (V - Hz)	230 - 50
Cavo di alimentazione (m)	2
ACCESSORI	
Filtro HP per versione filtrante	FCHF 35
DIMENSIONI	
Larghezza mm	900
Altezza mm	650 - 1050
Profondità mm	550